令和6年度 春季大会 兼 大阪高校選手権大会 兼 全国高校総体・近畿大会・国民体育大会 大阪二次予選 兼 天皇杯・皇后杯大阪府ラウンド 抽選結果

（男子）　5月26日　6月2日　6月8日、9日　6月2日　5月26日

桃山学院大学

No.1

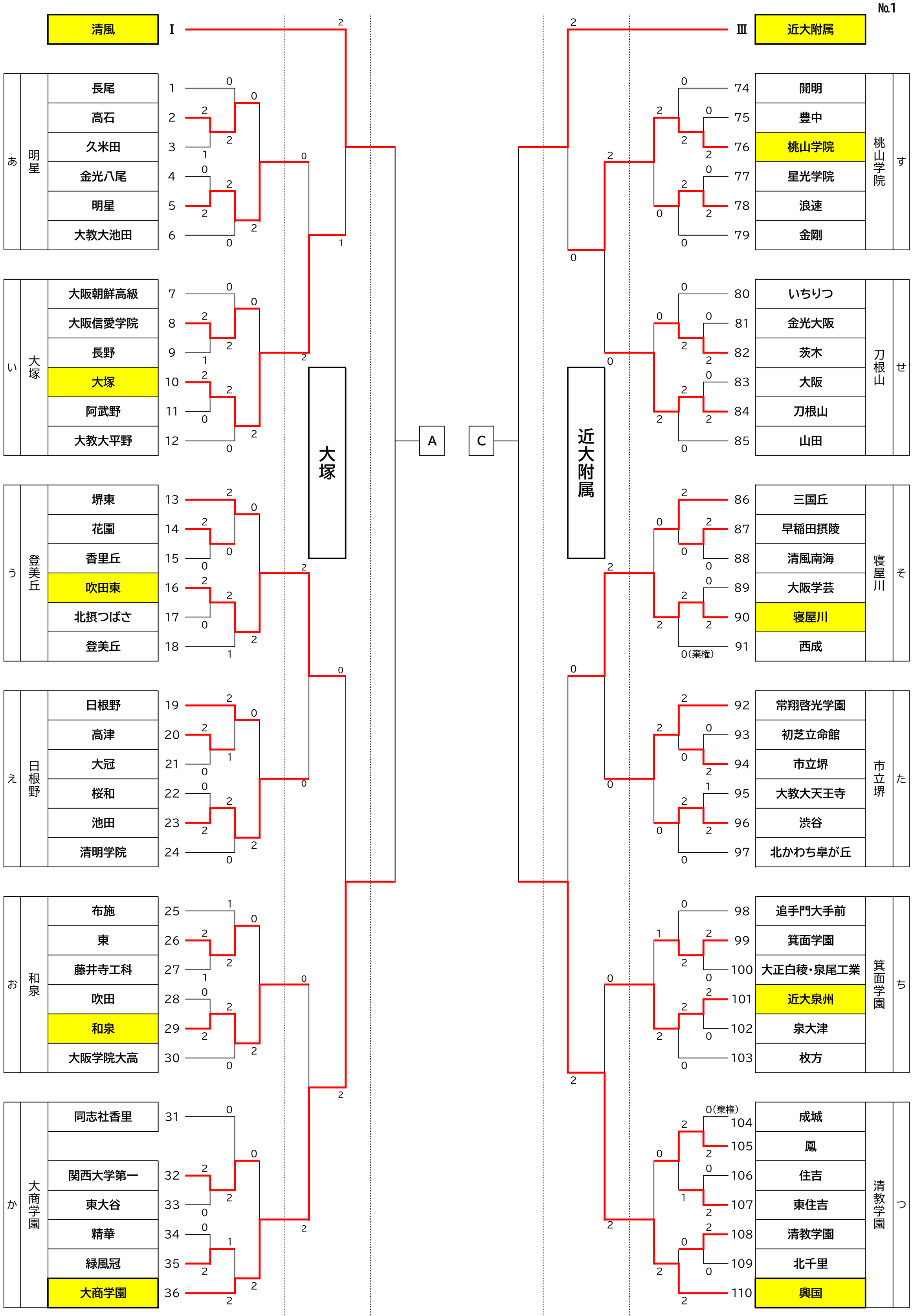

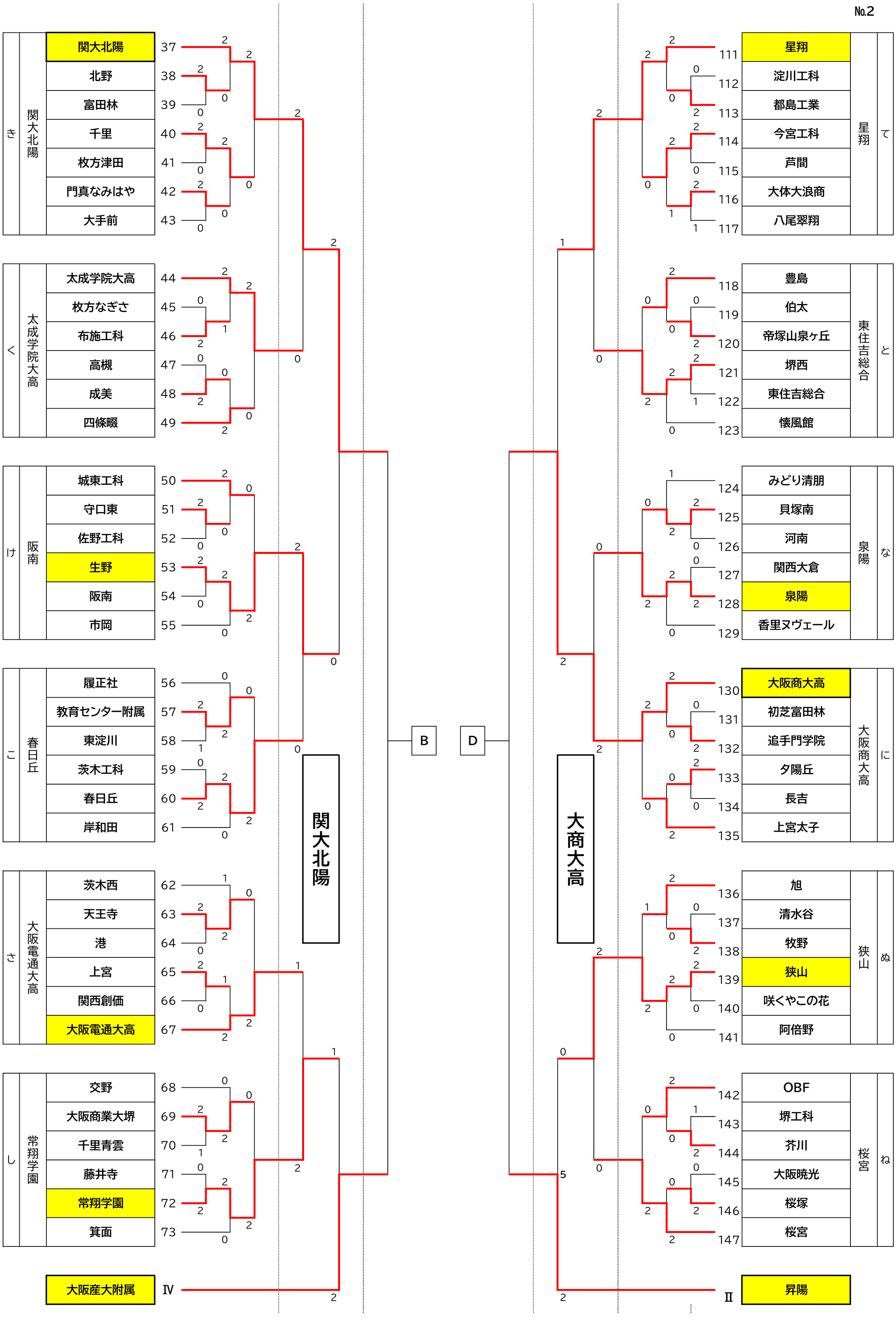
き 関大北陽
関大北陽 37
北野 38
富田林 39
千里 40
枚方津田 41
門真なみはや 42
大手前 43
く 太成学院大高
太成学院大高 44
枚方なぎさ 45
布施工科 46
高槻 47
成美 48
四條畷 49
け 阪南
城東工科 50
守口東 51
佐野工科 52
生野 53
阪南 54
市岡 55
こ 春日丘
履正社 56
教育センター附属 57
東淀川 58
茨木工科 59
春日丘 60
岸和田 61
さ 大阪電通大高
茨木西 62
天王寺 63
港 64
上宮 65
関西創価 66
大阪電通大高 67
し 常翔学園
交野 68
大阪商業大堺 69
千里青雲 70
藤井寺 71
常翔学園 72
箕面 73
大阪産大附属 Ⅳ
関大北陽
B
D
大商大高
Ⅱ 昇陽
111 星翔
112 淀川工科
113 都島工業
114 今宮工科
115 芦間
116 大体大浪商
117 八尾翠翔
星翔 て
118 豊島
119 伯太
120 帝塚山泉ヶ丘
121 堺西
122 東住吉総合
123 懐風館
東住吉総合 と
124 みどり清朋
125 貝塚南
126 河南
127 関西大倉
128 泉陽
129 香里ヌヴェール
泉陽 な
130 大阪商大高
131 初芝富田林
132 追手門学院
133 夕陽丘
134 長吉
135 上宮太子
大阪商大高 に
136 旭
137 清水谷
138 牧野
139 狭山
140 咲くやこの花
141 阿倍野
狭山 ぬ
142 OBF
143 堺工科
144 芥川
145 大阪暁光
146 桜塚
147 桜宮
桜宮 ね