令和5年度　大阪高校総体兼全日本高校選手権大阪地区予選
北地区女子　　予選ラウンド組合せ

7月16日　7月17日　7月16日
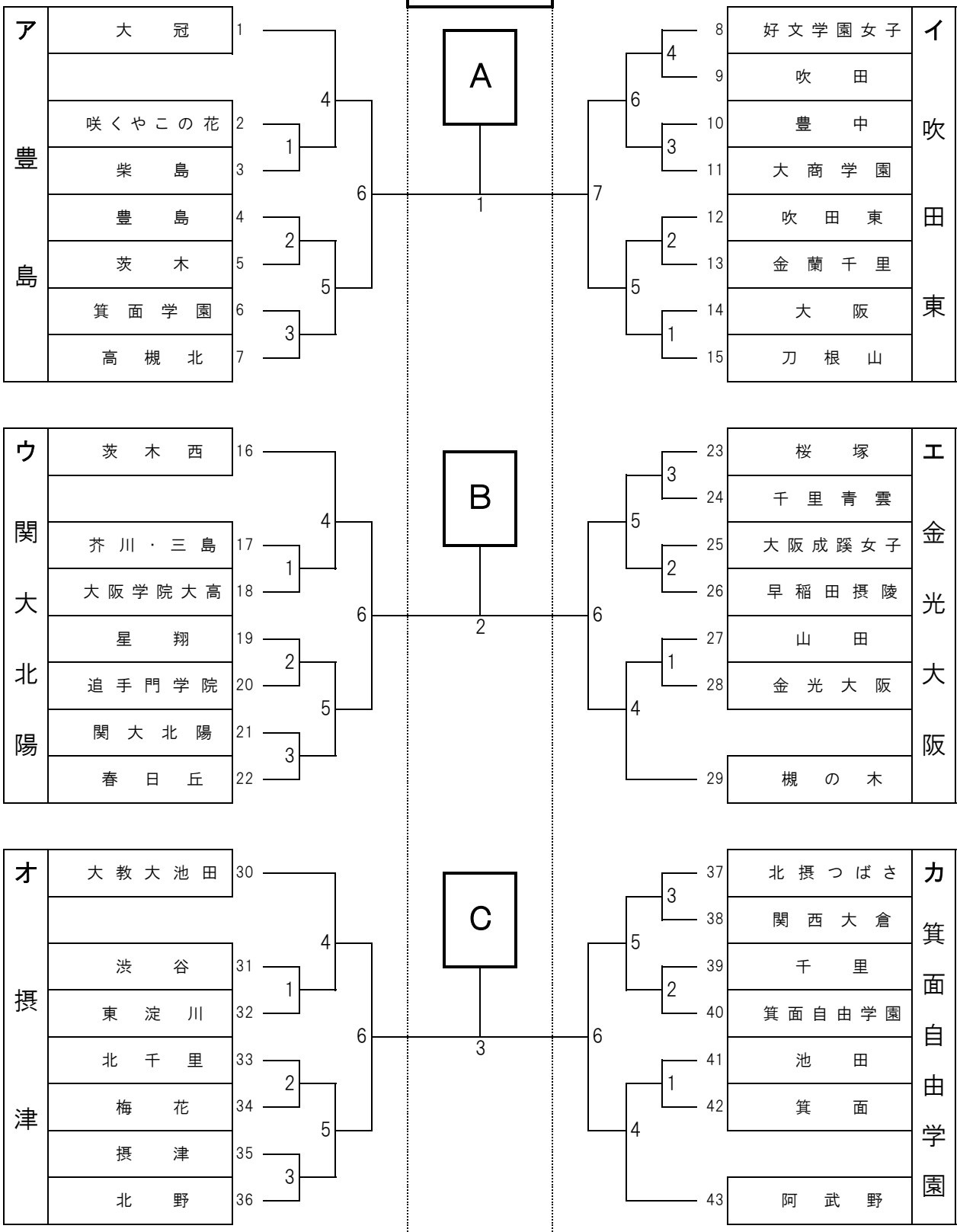
吹田東