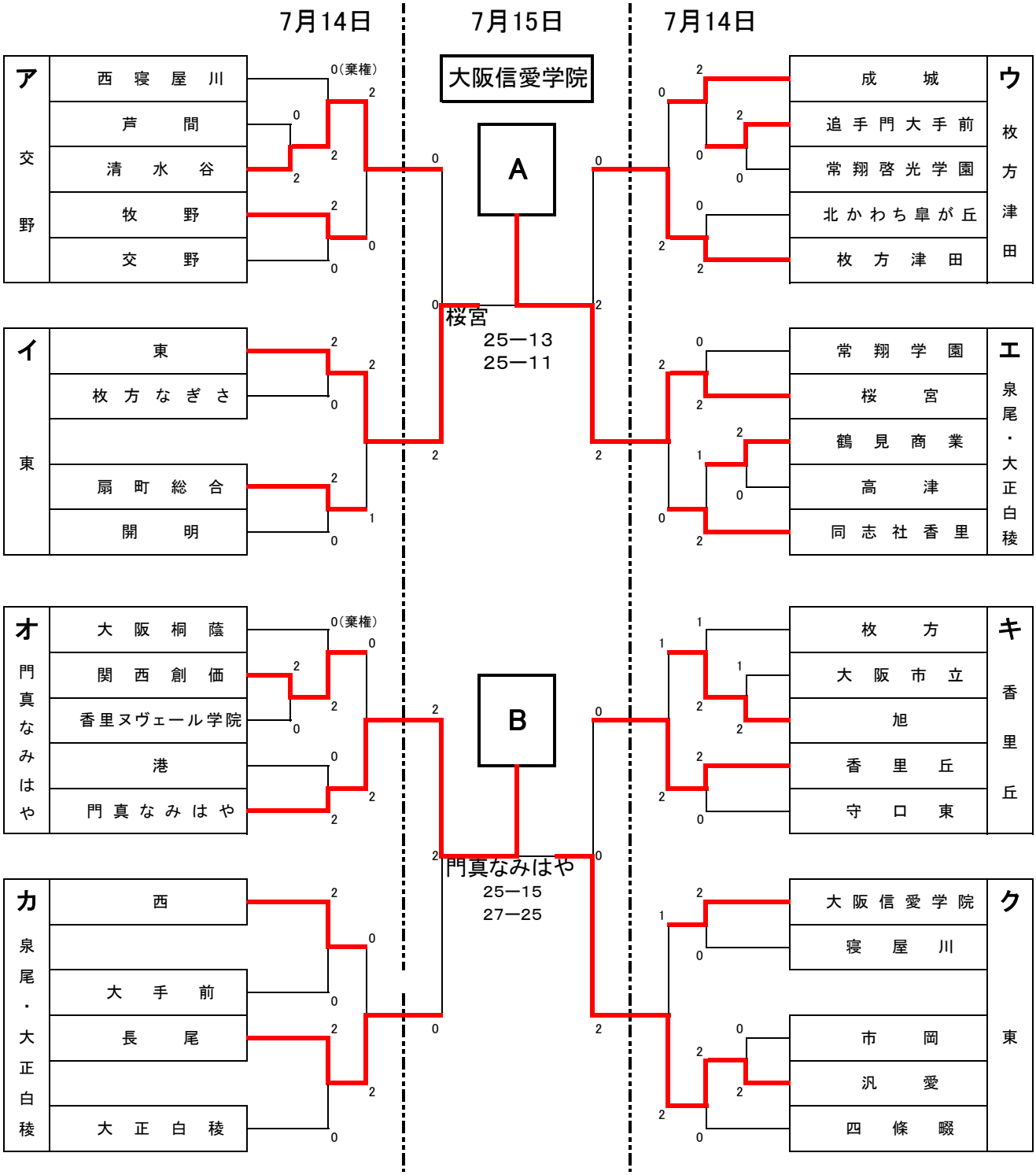平成30年度　大阪高校総体兼全日本高校選手権大阪地区予選
東地区女子　　予選ラウンド組みあわせ