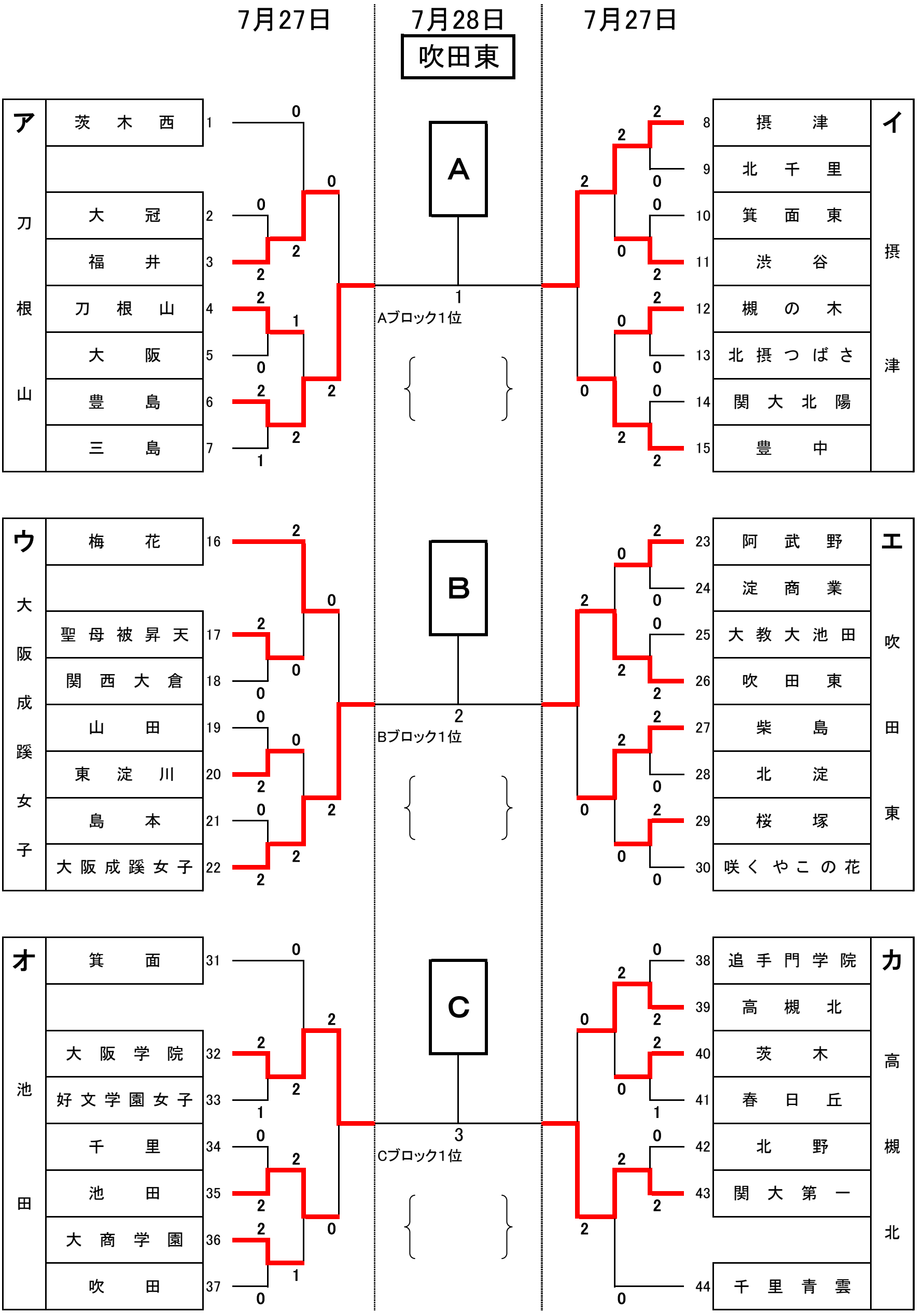平成28年度　大阪高校総体兼全日本高校選手権大阪地区予選
北地区女子　　予選ラウンド結果