平成24年度近畿高等学校バレーボール優勝大会　兼
第65回近畿6人制バレーボール高等学校男女選手権大会（男子）

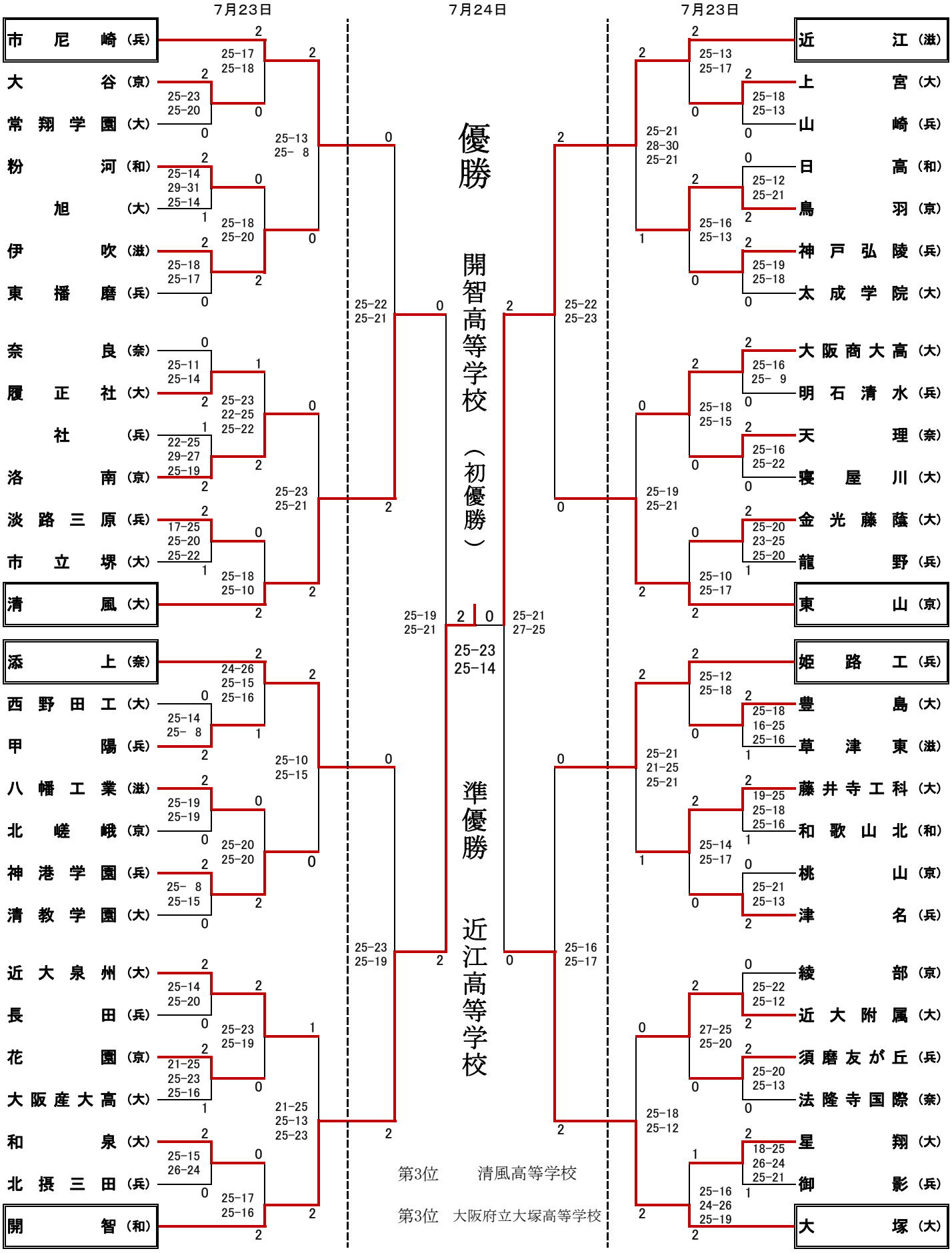

2012/7/27　22:40