平成27年度 第49回 大阪府公立高等学校バレーボール大会 中央トーナメント表 ≪男子≫

12月20日（日）　12月23日（祝）　12月20日（日）
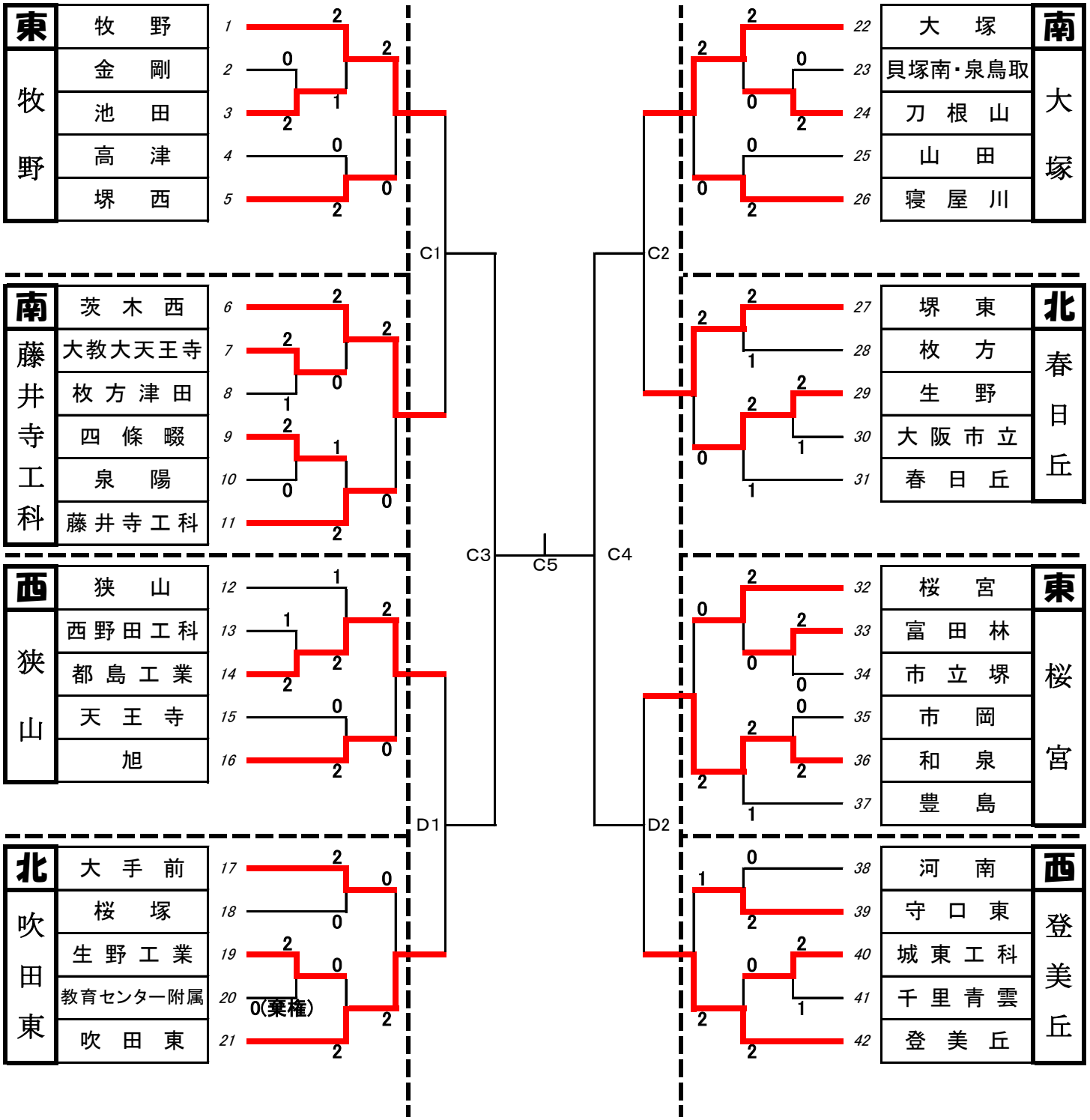
いきいきランド交野