平成26年度 第48回 大阪府公立高等学校バレーボール大会 中央トーナメント ≪男子≫

12月21日（日）　12月23日（祝）　12月21日（日）
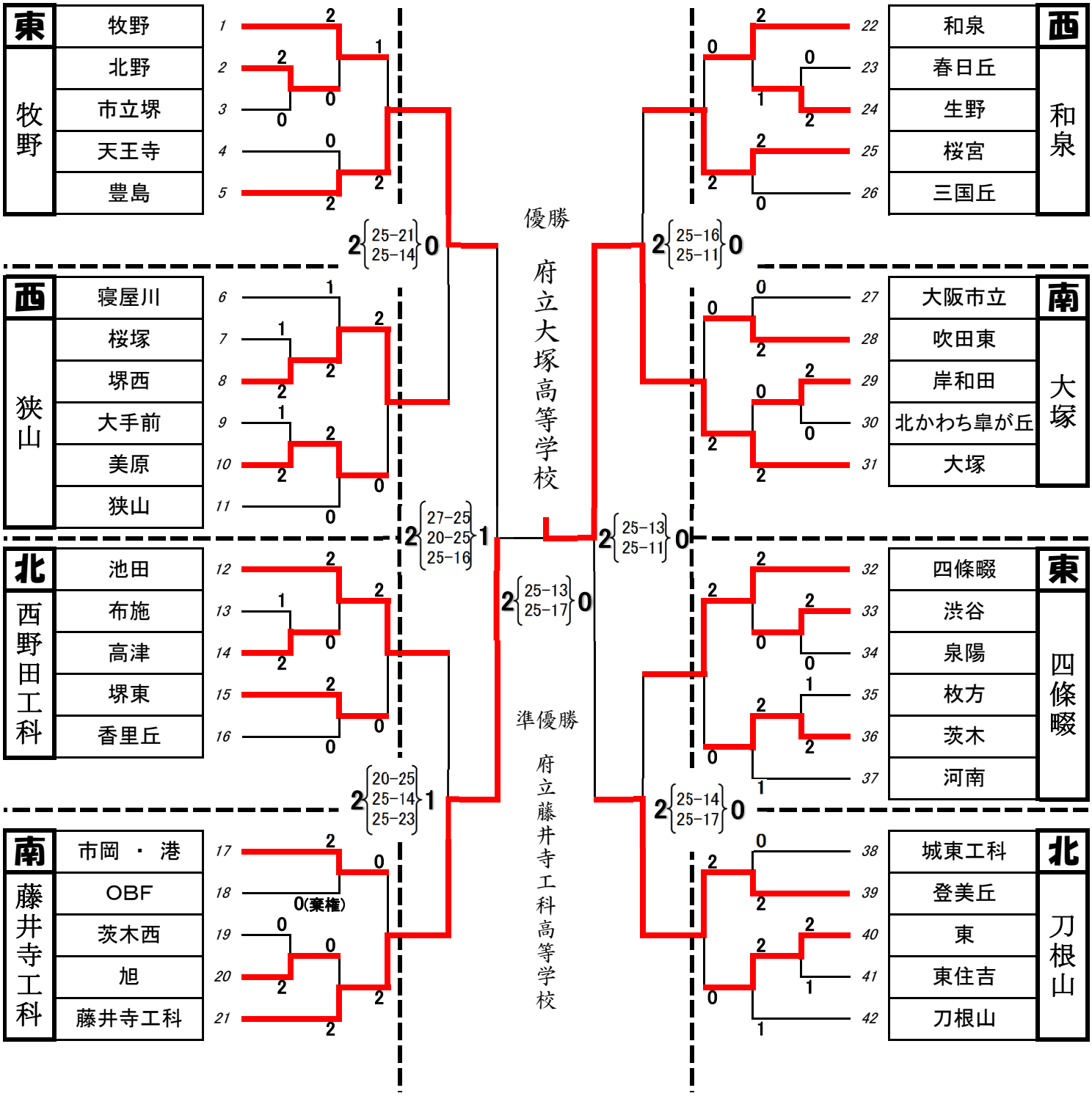
岸和田市民体育館