令和6年度 近畿高等学校バレーボール優勝大会 兼
第77回近畿6人制バレーボール高等学校女子選手権大会
女子組合せ

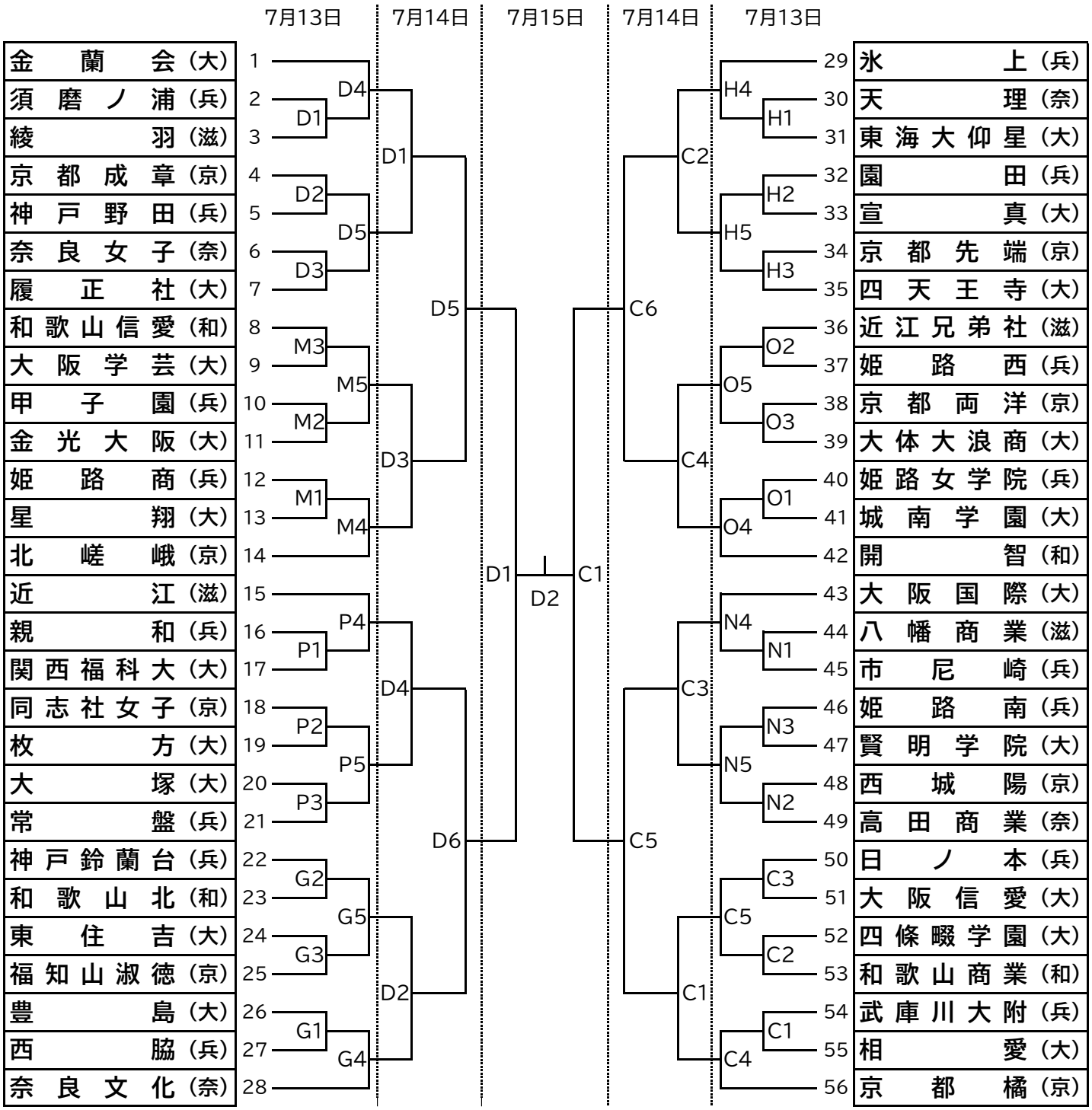

C、D Asueアリーナ大阪メイン	G、H Asueアリーナ大阪サブ	M、N、O、P おおきにアリーナ舞洲メイン

≪試合設定時間≫

第1日目 ① 10:00 ② 11:00 ③ 12:00 ④ 13:00 ⑤ 14:00

第2日目 ① 10:00 ② 11:00 ③ 12:00 ④ 13:00 ⑤ 14:00 ⑥ 15:00

第3日目 ① 10:00